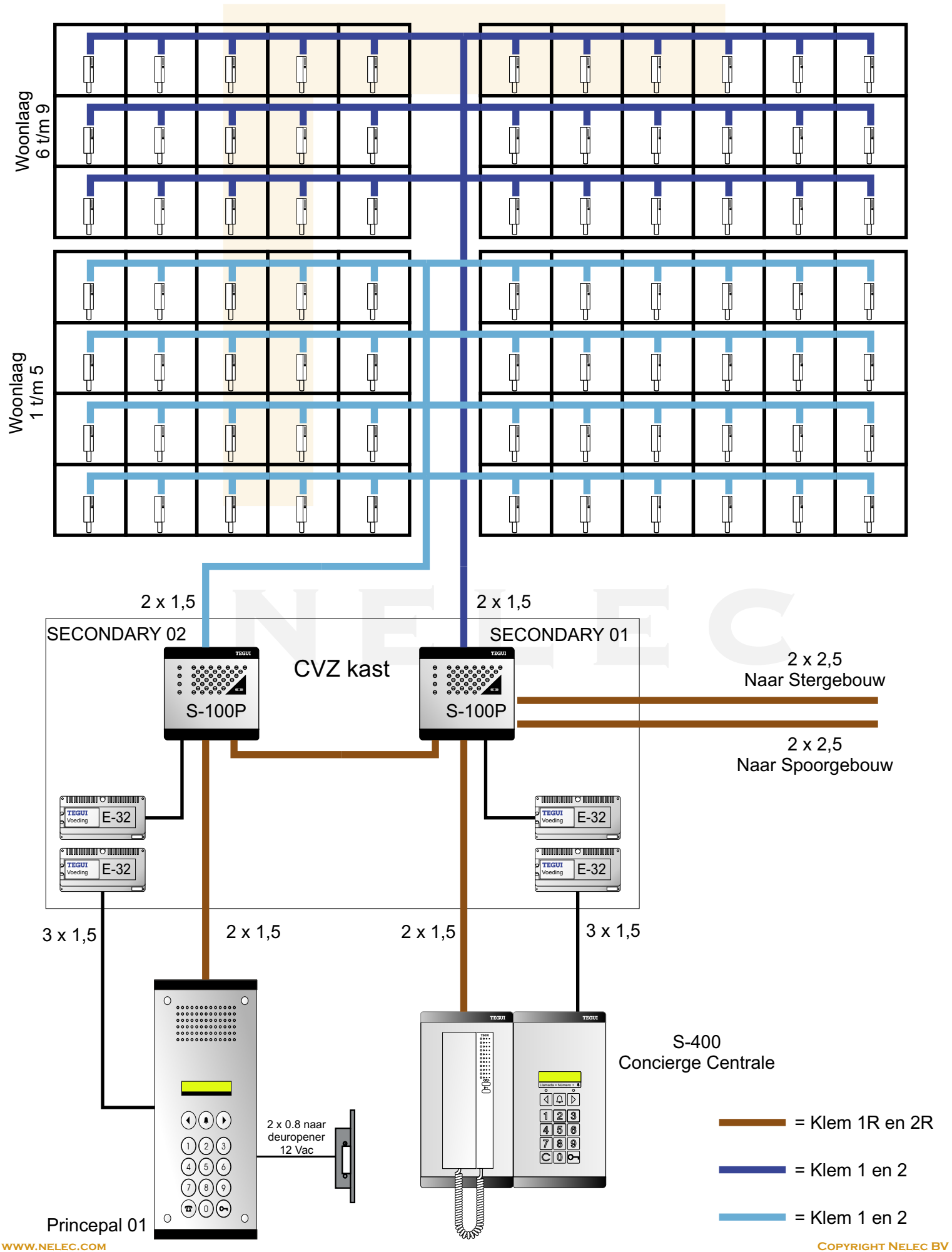

COPYRIGHT NELEC BV

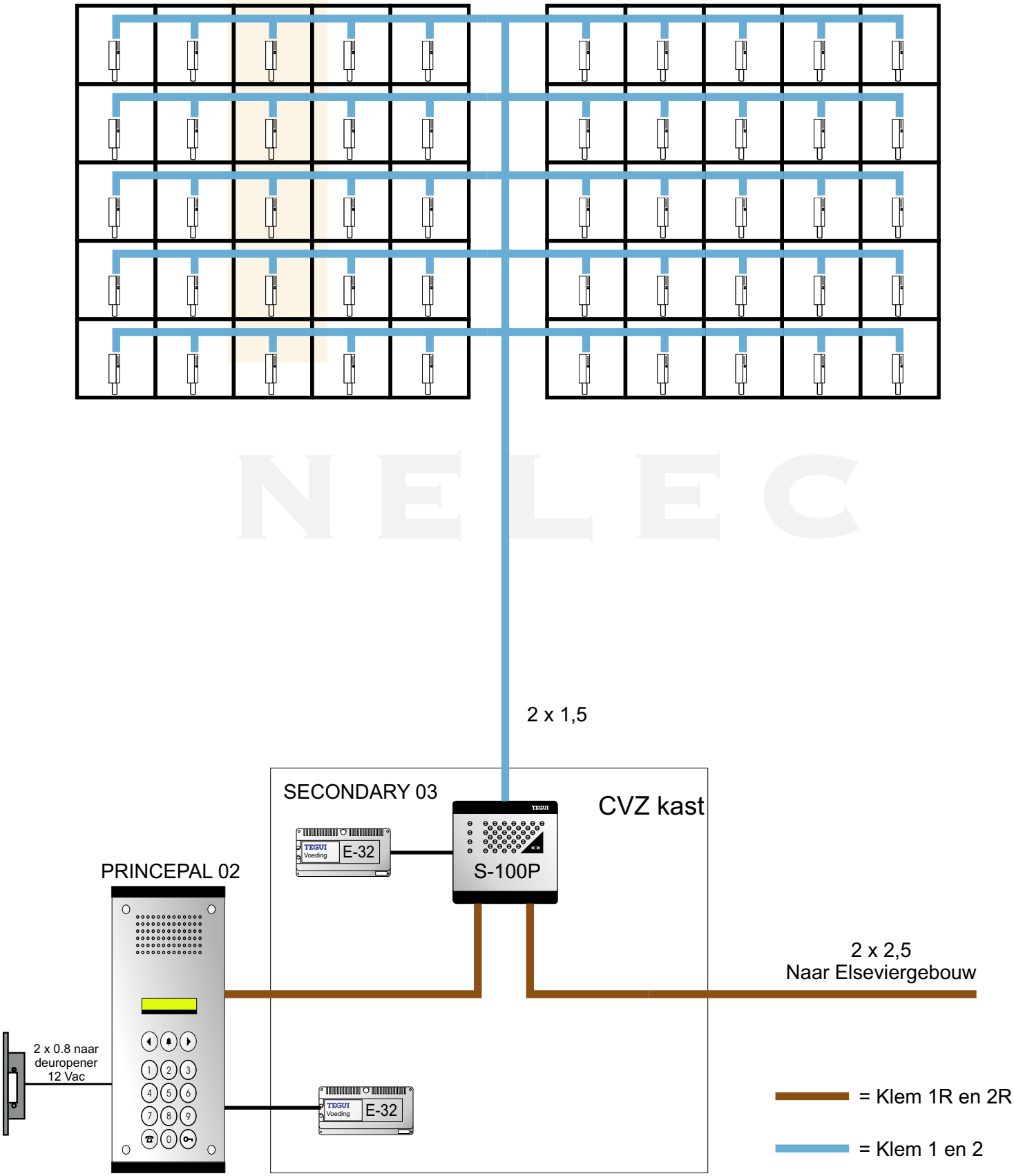

COPYRIGHT NELEC BV

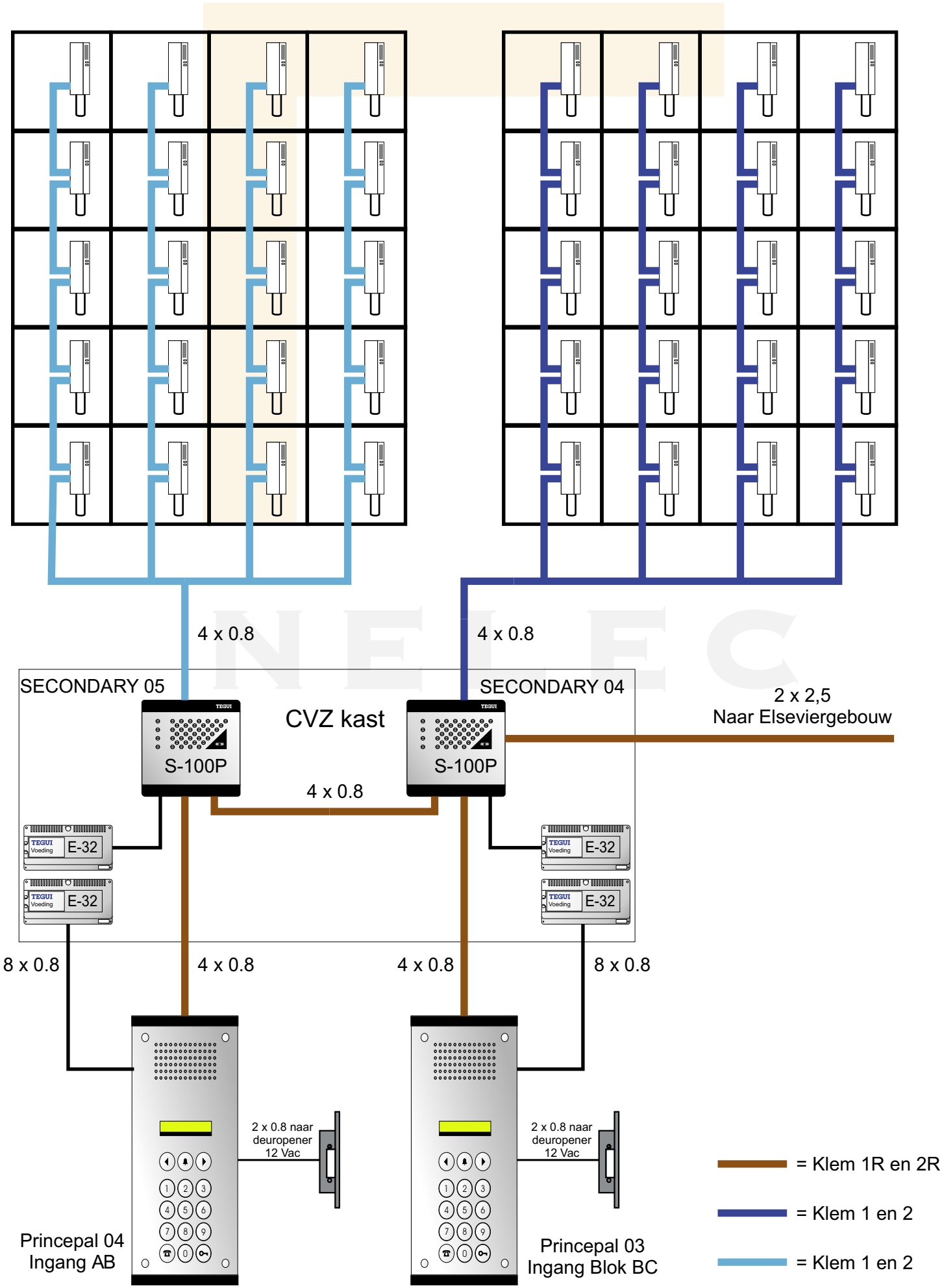

COPYRIGHT NELEC BV