= systeemkabel
Bij andere getwiste kabel 66% afstand!
Bij ongetwiste kabel max. 50 meter buitenpost naar videofoon.
UTP op aanvraag.

M-43
1
2
BUS
De aders moeten echt OP de connector doorgelust worden!

M-50e M-50W
Bij hulpvoeding op 1-2: zet switch op ON
2-1
ON OFF

Verwijder bij deze jumper 1

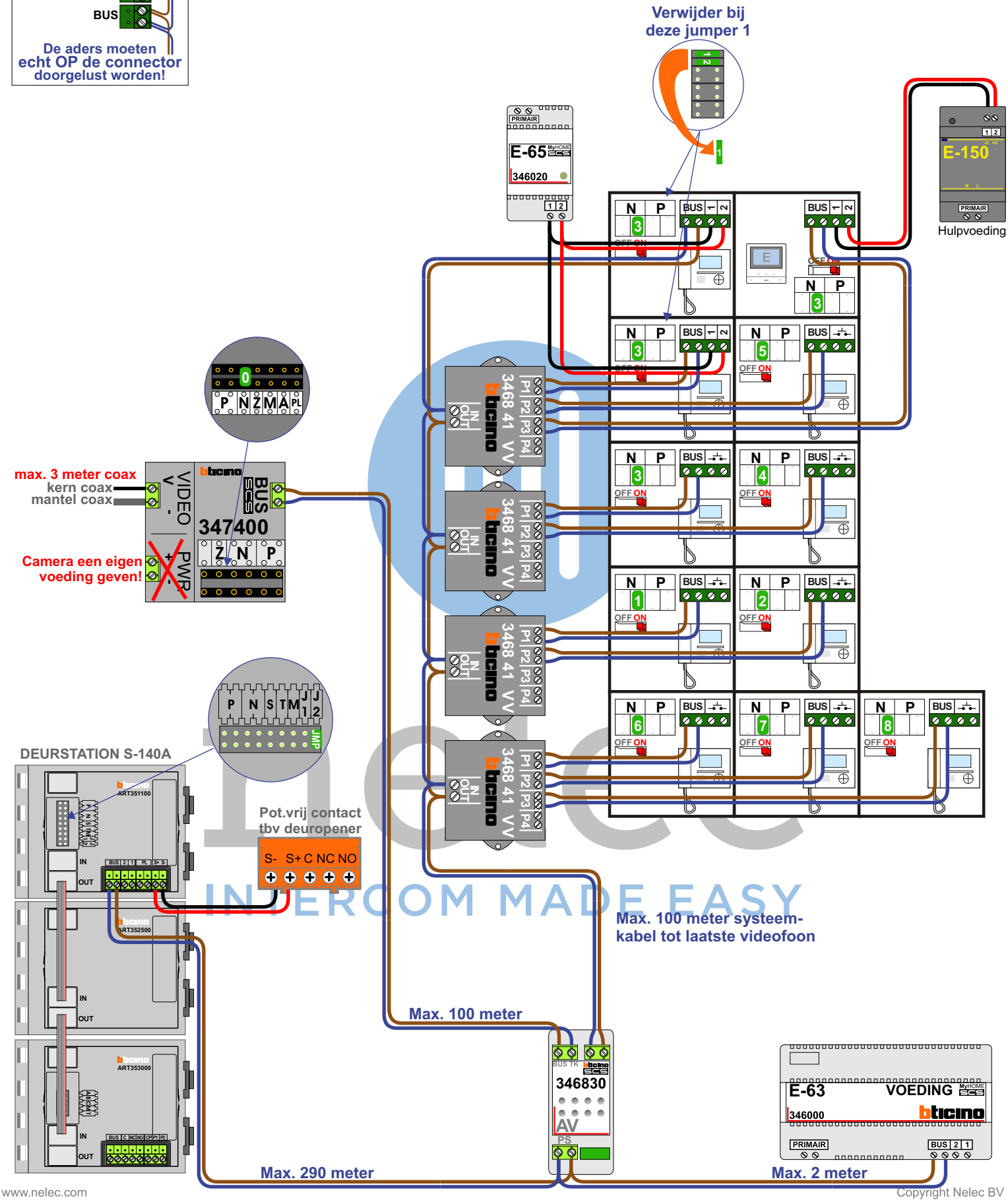

Copyright Nelec BV