= systeemkabel
Bij andere getwiste kabel 66% afstand!
Bij ongetwiste kabel max. 50 meter buitenpost naar videofoon.
UTP op aanvraag.

Videofoon werkt pas na instellen van taal, datum en tijd.

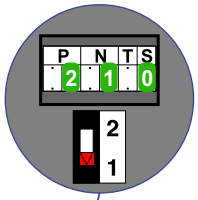

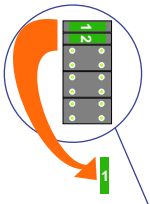

Verwijder bij deze jumper 1

DEURSTATION S-120V

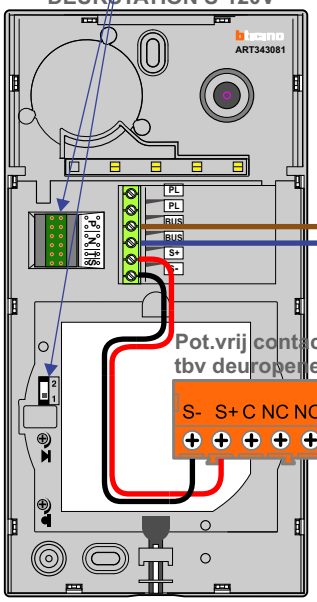

gepolariseerd

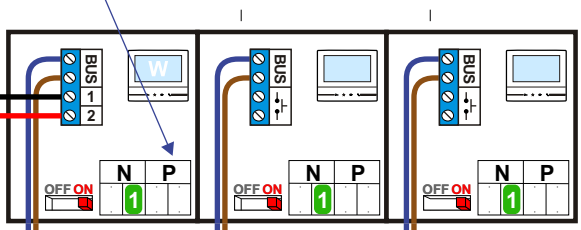

Pot.vrij contact tbv deuropener

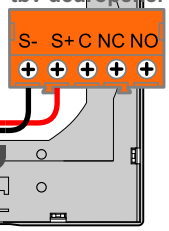

Max. 50 meter

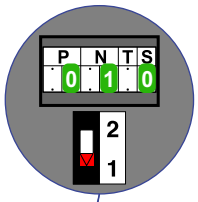

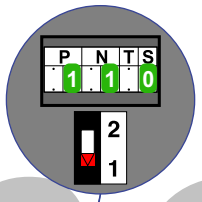

DEURSTATION S-120V

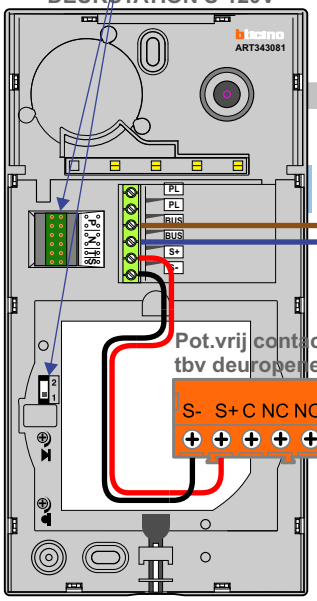

DEURSTATION S-120V

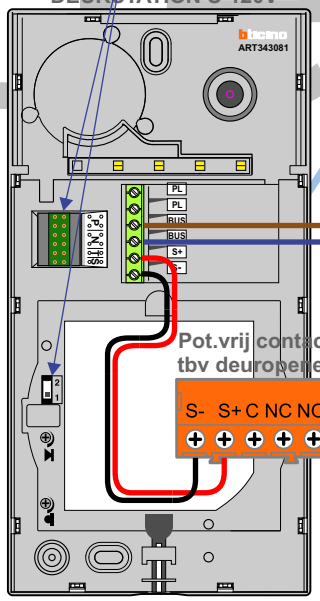

Max. 100 meter systeem-kabel tot laatste videofoon

Pot.vrij contact tbv deuropener

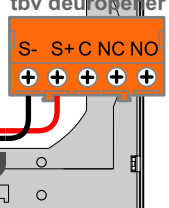

Pot.vrij contact tbv deuropener

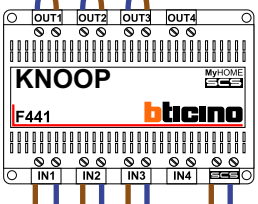

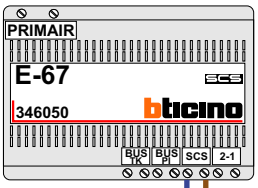

Max. 50 meter

Max. 50 meter

Max. 2 meter

Copyright Nelec BV