= systeemkabel
Bij andere getwiste kabel 66% afstand!
Bij ongetwiste kabel max. 50 meter buiten-post naar videofoon.
UTP op aanvraag.

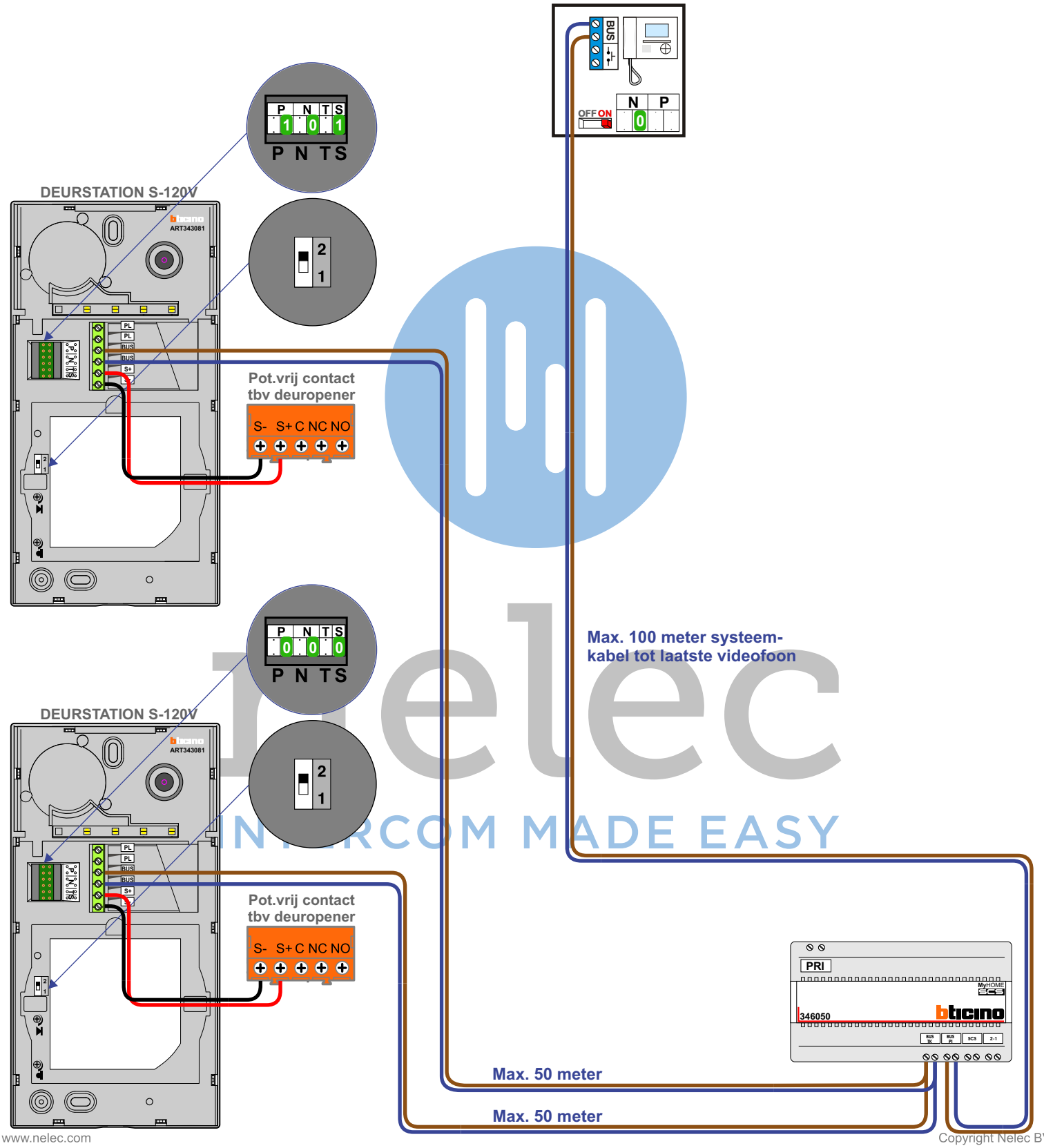

Copyright Nelec BV