= systeemkabel
Bij kabel 2 x 1 mm²: 180% afstand!
Bij kabel 2 x 0,28 mm²: 60% afstand!
UTP op aanvraag.

Bij installaties zonder beeld maakt het niet uit *hoe* je de bus aansluit. De telefoons hoeven niet in serie en eindweerstanden zijn niet nodig.

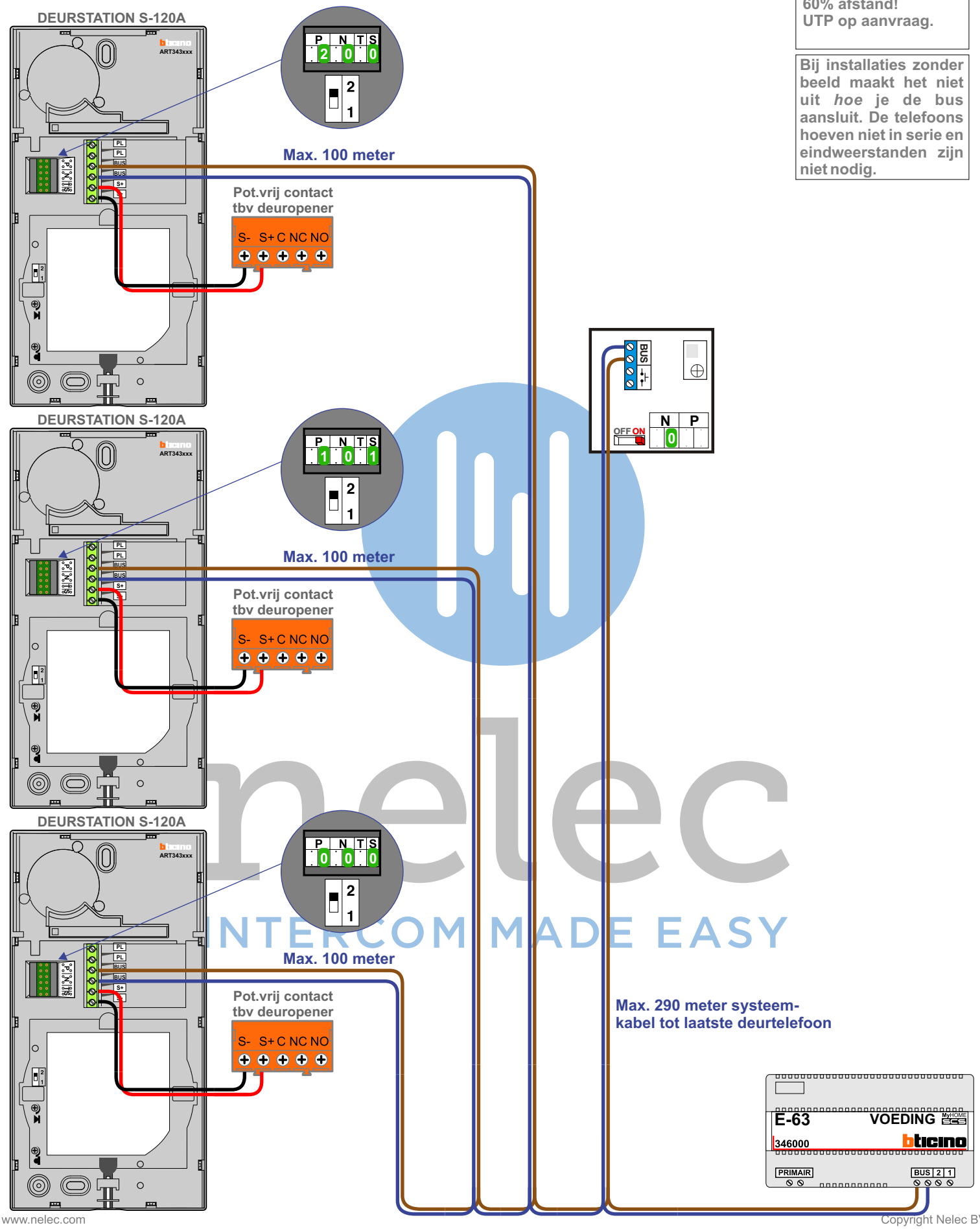

Copyright Nelec BV