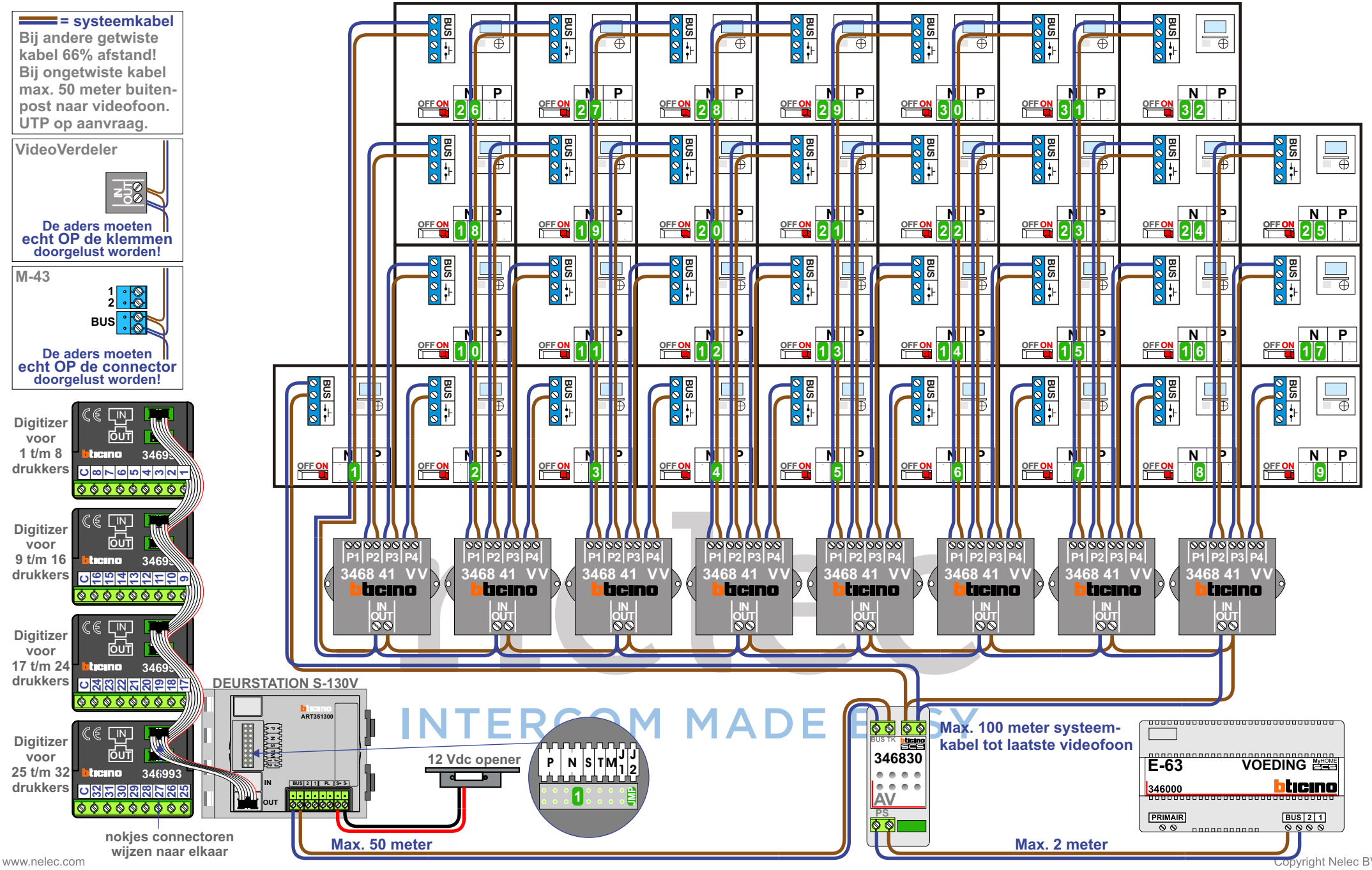




Copyright Nelec BV