BUS 2-DRAADS

Bij monteren/demonteren spanning eraf en voorkom defecten!

= systeemkabel

Bij andere getwiste kabel 66% afstand! Bij ongetwiste kabel max. 50 meter buiten-post naar videofoon. UTP op aanvraag.

VideoVerdeler

De aders moeten echt OP de klemmen doorgelust worden!

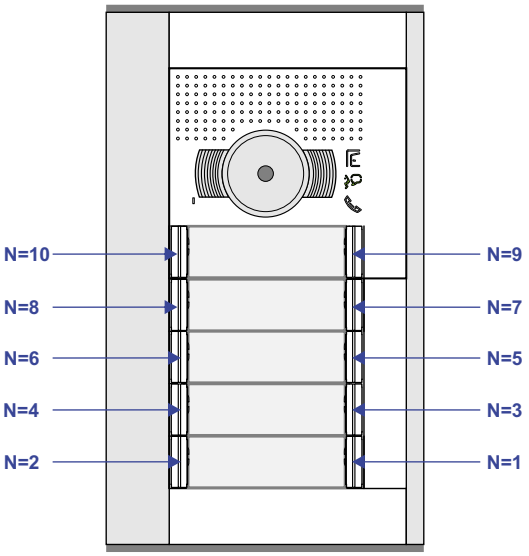

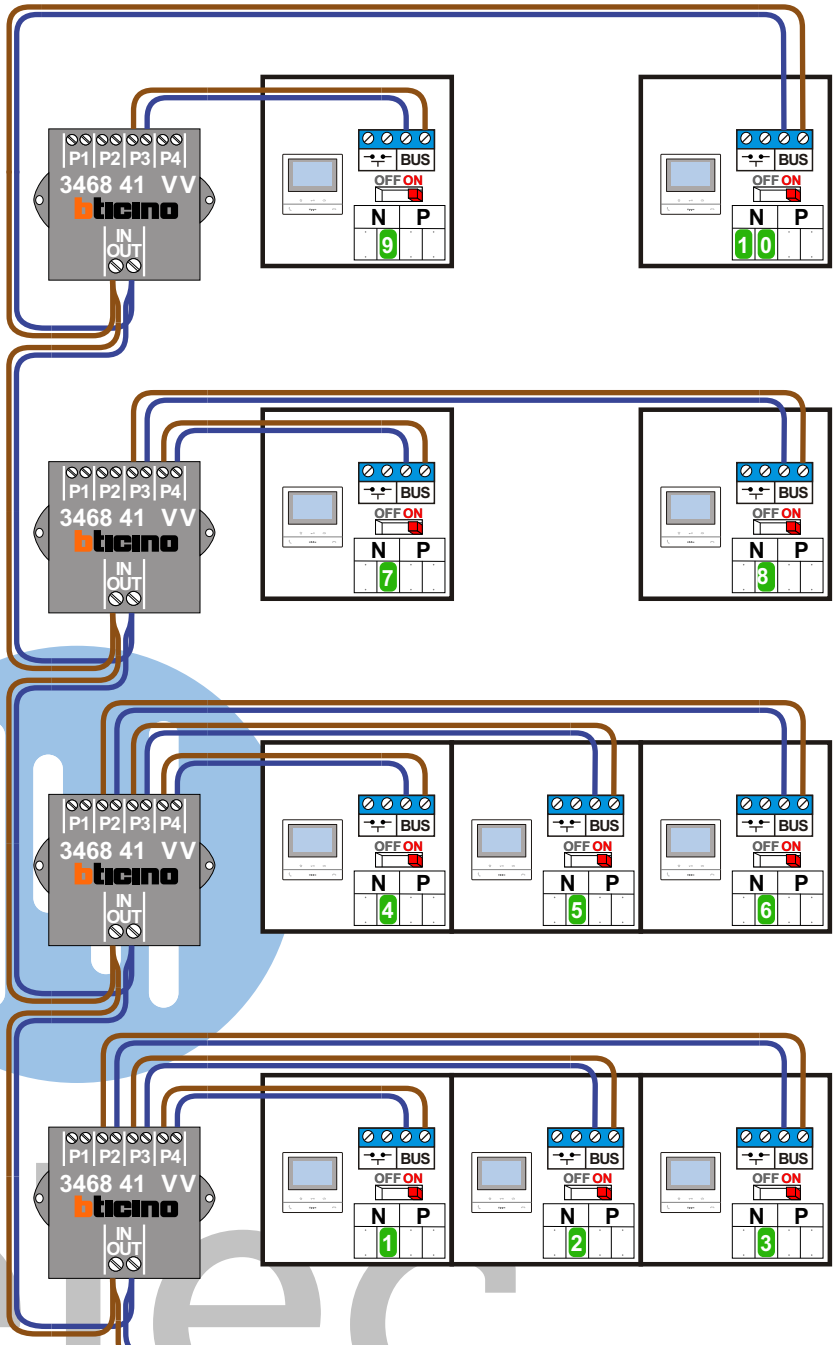

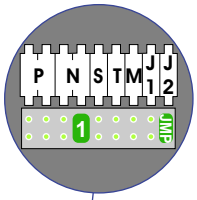

DEURSTATION S-131V

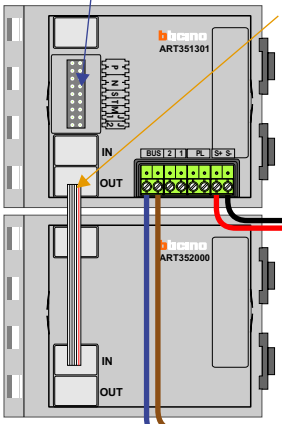

Haal de spanning van het systeem als je een module monteert of demonteert

Pot.vrij contact tbv deuropener

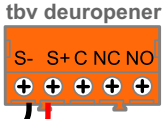

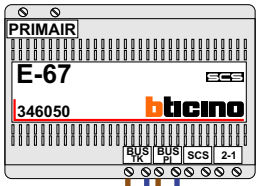

Max. 100 meter systeem-kabel tot laatste videofoon

Max. 50 meter

nelec INTERCOM MADE EASY

Copyright Nelec BV