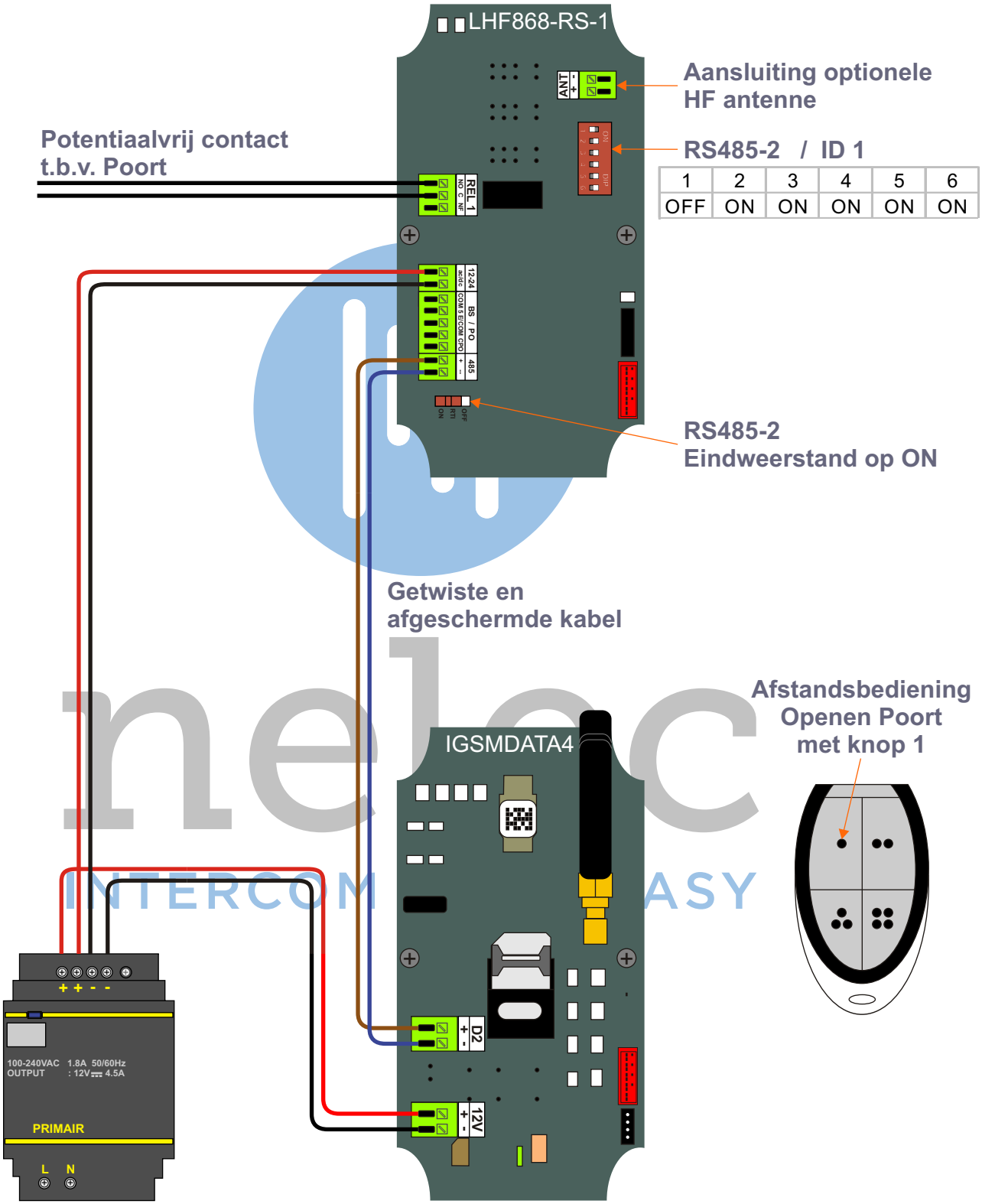

Copyright Nelec BV

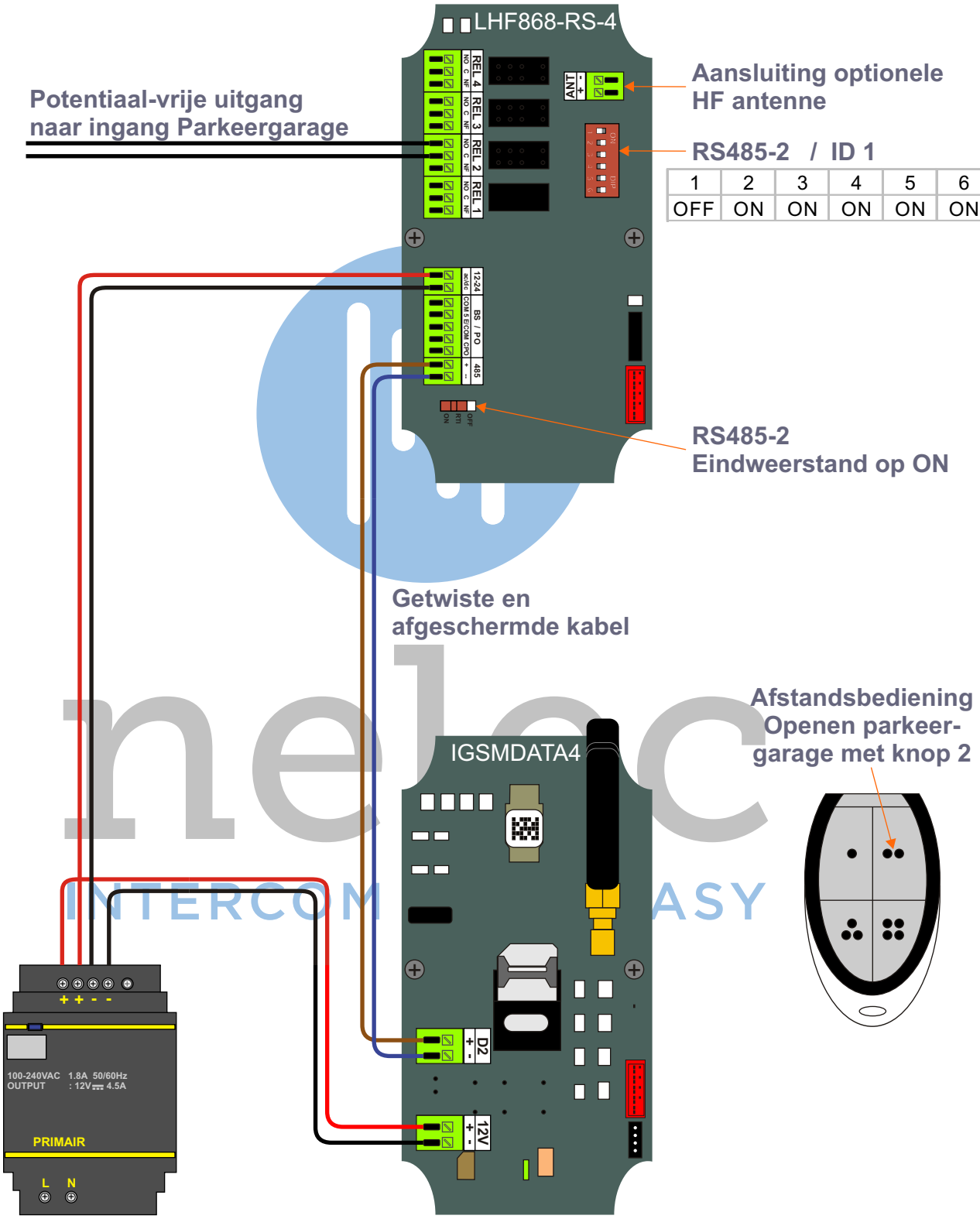

Copyright Nelec BV